Coffrets 19" Montés
de profondeur 500 et 600 mm

Les avantages

Livré montés, un gain temps pour vos déploiements et prestations.

- Equipé de 4 montants 19" réglables et d'une porte avant en verre SECURIT réversible.
- La porte et panneaux latéraux sont équipés de serrures.
- Monté et soudé il n'est pas démontable et apporte une grande rigidité avec un poids inferieur aux coffrets en kit.

La composition

- Prédécoupé pour passage de câbles au dessus ou en dessous
- 2 flancs latéraux amovibles avec une fermeture à clé
- 4 montants 19" réglables en profondeur
- Une porte en verre SECURIT réversible avec serrure à clé
- Kit de mise à la terre assurant la continuité de masse complète du coffret
- Charge statique admissible 60 Kg
- Une notice de montage
- 2 emplacements sur le dessus pour les ventilateurs
- Des aérations face avant et latérales
- **Les modèles 18 U et 21 U sont livrés avec pieds et roulettes pour éventuelle pose au sol**

Serrure porte avant

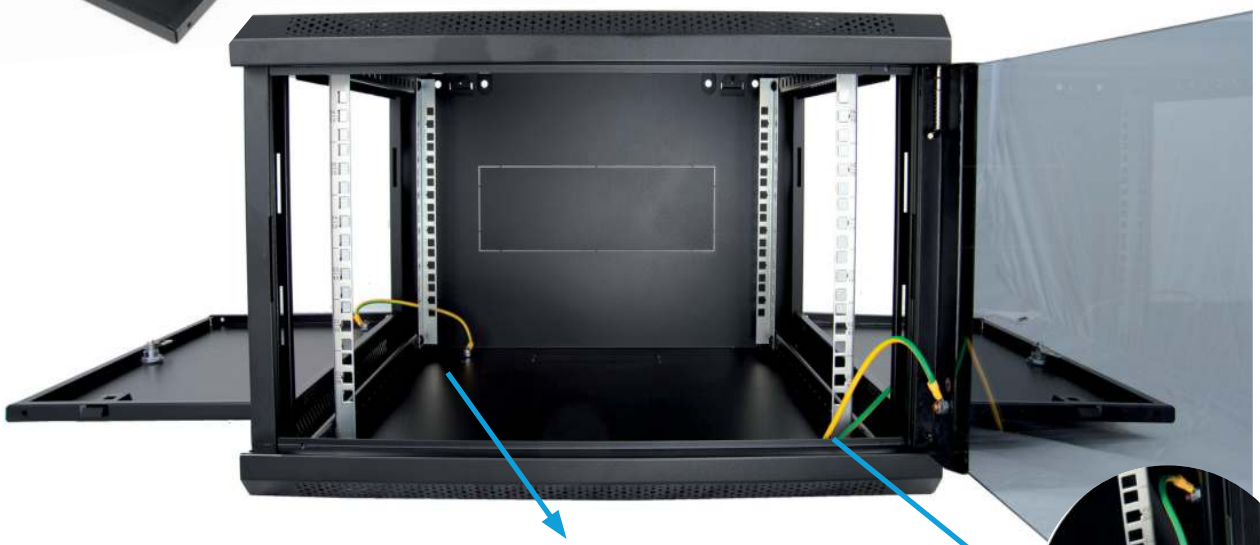

Kit de mise à la terre

Vue coté droit

Vue de face

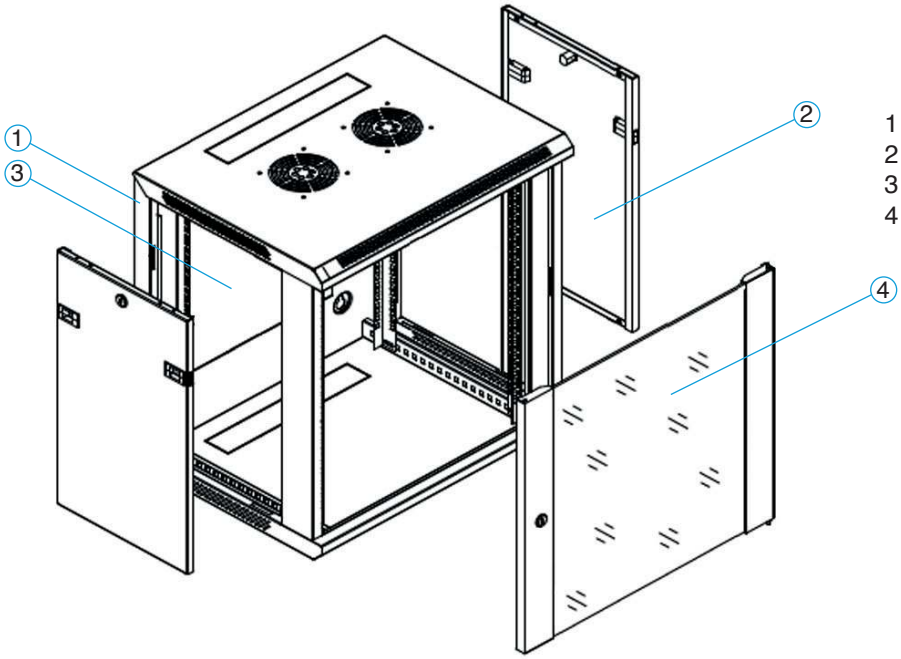

1 - Cadre
2 - Panneau latérale avec serrure
3 - Plaque de montage
4 - Porte avant avec serrure

Coffrets 19" Monté - Profondeur 500 mm

Hauteur U	Taille (cm)	Poids (kg)	Reférence
6 U	68*58*46	16,50	ALL19PCOF06U50-ME
9 U	68*58*59	19,00	ALL19PCOF09U50-ME
12 U	68*58*72	29,00	ALL19PCOF12U50-ME
15 U	68*58*86	26,00	ALL19PCOF15U50-ME
18 U*	68*58*99	29,00	ALL19PCOF18U50-ME
21 U*	68*58*112	43,00	ALL19PCOF21U50-ME

Coffrets 19" Monté - Profondeur 600 mm

Hauteur U	Taille (cm)	Poids (kg)	Reférence
6 U	68*68*46	17,00	ALL19PCOF06U60-ME
9 U	68*68*59	20,00	ALL19PCOF09U60-ME
12 U	68*68*72	23,50	ALL19PCOF12U60-ME
15 U	68*68*86	27,00	ALL19PCOF15U60-ME
18 U*	68*68*99	30,00	ALL19PCOF18U60-ME
21 U*	68*68*112	45,00	ALL19PCOF21U60-ME

* Les modèles 18 U et 21 U sont livrés avec pieds plus roulettes, pour pose éventuelle au sol.

blue LAN connecting u